Пример схемы расположения оцинкованных ограждений HPB1, HPB2
Example of diagram of HPB1, HPB2 galvanized fencing arrangement

HPB1
Ограждение оцинкованное
Galvanized fencing

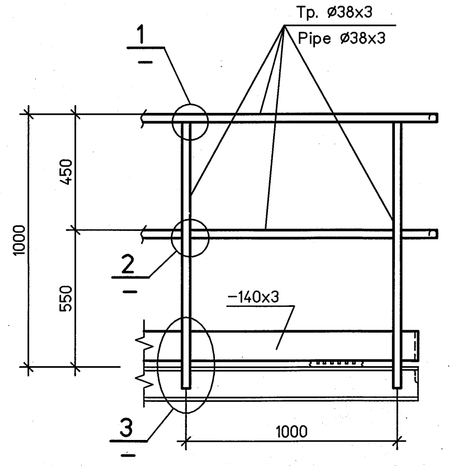

HPB2
Ограждение оцинкованное
Galvanized fencing

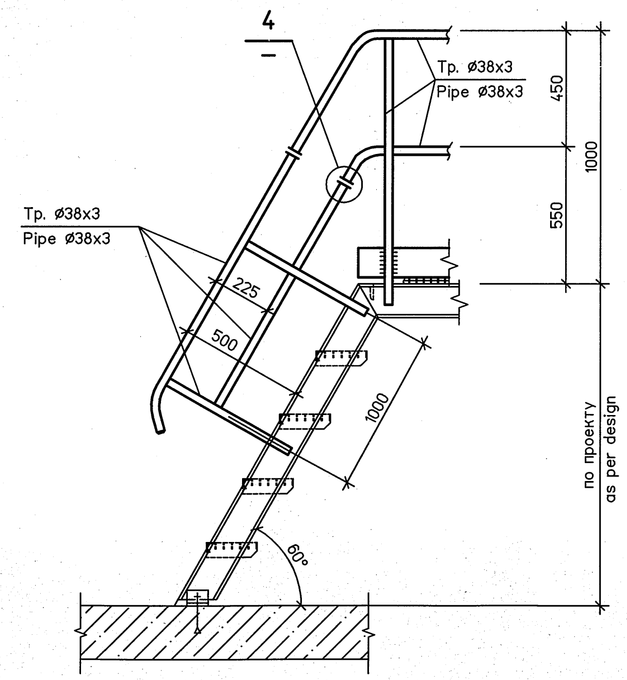

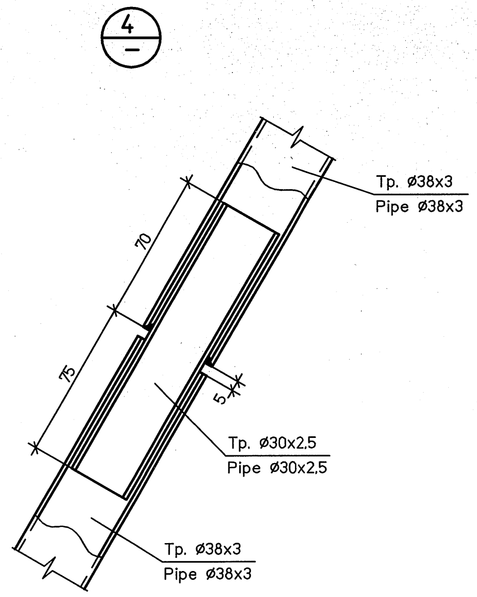

Узел крепления перил к стене
Attaching lug of railings against the wall

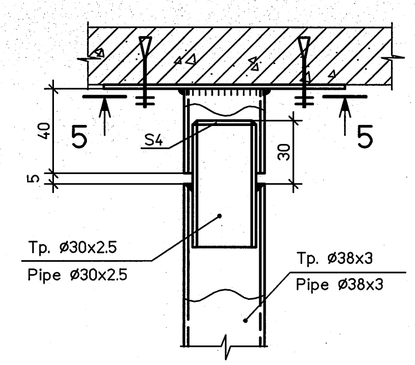

5 – 5

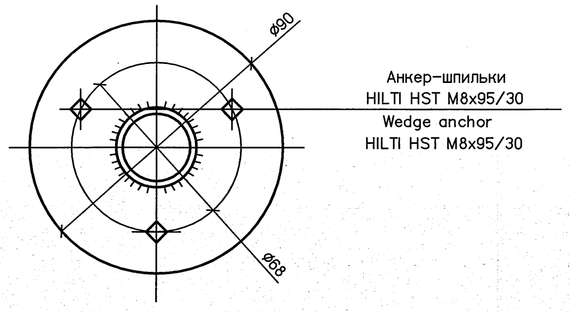

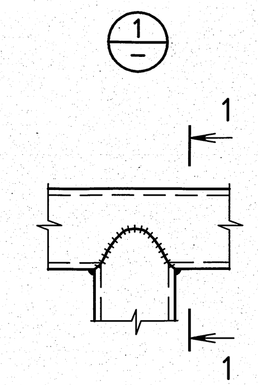

1 – 1

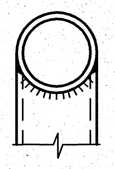

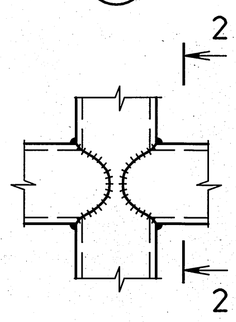

2 – 2

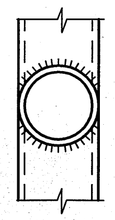

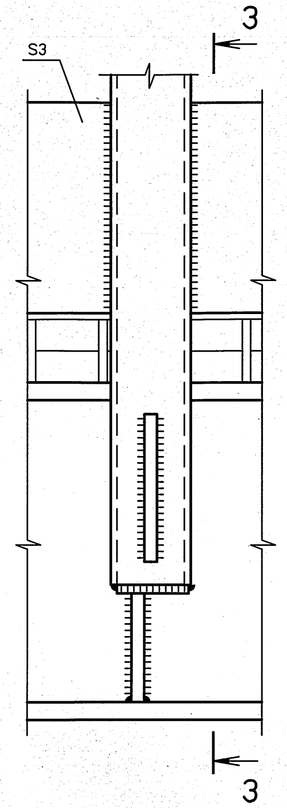

3 – 3

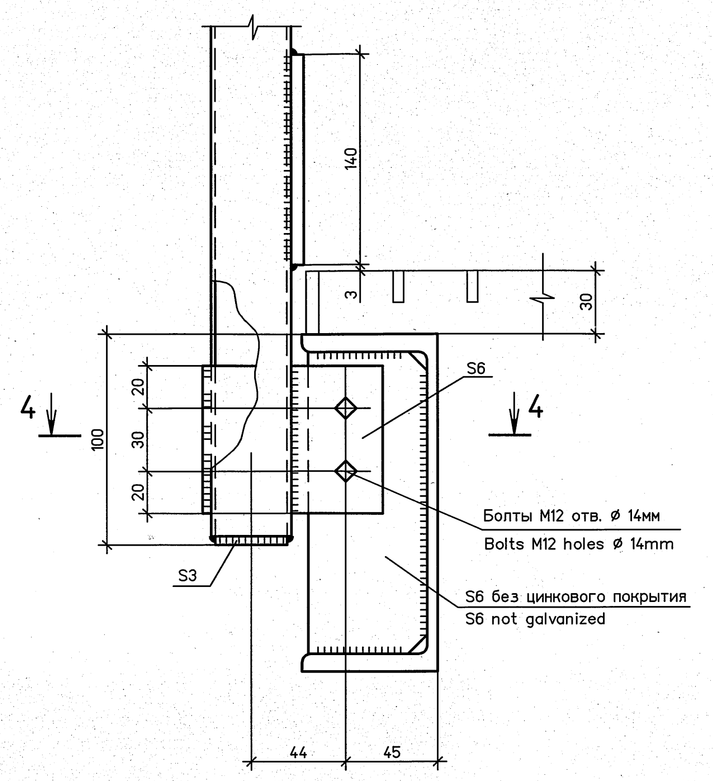

4 – 4

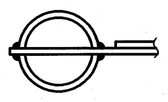

Все сварные швы принимаются по наименьшей толщине свариваемых элементов.

All welds shall be taken by the least thickness of welded members.

Статус документа/DOCUMENT STATUS:					
5					
4					
3					
2					
1					
Изм. Rev.	Описание Description	Разработал Prepared	Проверил Checked	Утвердил Approved	Дата Date

Заказчик Customer: ОАО «Э.ОН Россия» E.ON Russia OJSC

Подрядчик Contractor: ЗАО «Энергопроект» Energoproekt CJSC

Наименование проекта Project title: Строительство 3-го энергоблока на базе ПСУ-800 филиала "Березовская ГРЭС" ОАО "Э.ОН Россия"
Construction of the 3-rd power unit based on STU-800 of the branch Berezovskaya GRES of JSC E.ON Russia

	Фамилия Name	Подпись Sign.	Дата Date	ID-Поставщика Contractor ID	BG3-01UEC-###-CM-27-69-006
Разработал Prepared	Саркисян Sarkisjan		02.15	KKS 01UEC 000	
Проверил Checked	Ежиков Ezhikov		02.15	Наименование документа/Document title: Узел приема топлива. Дополнительные металлоконструкции №2 Fuel intake facility. Additional steel structures №2	
Н.контр. N.Control	Локотецкая Lokoteckaja		02.15	Перекрытие на отм. +34.800 у оси 8 ряд В. Марки HPB1, HPB2	
Утвердил Approved	Вишницкий Vishnitsky		02.15	Interflooring at el.+34.800 in ahis 8 range B. Markes HPB1, HPB2	

Субконтрактор Subcontractor: ЗАРУБЕЖЭНЕРГОПРОЕКТ ОСНОВАН В 1962 ГОДУ

Субподрядчик Subcontractor: ОТКРЫТОЕ АКЦИОНЕРНОЕ ОБЩЕСТВО ИНСТИТУТ ТЕПЛОЭЛЕКТРОПРОЕКТ МОСКВА

Лист Sheet 6 | Листов of Sheets

Стадия Stage: P/W

Формат Format: A1

Инв. №подл./Original inventory №. 622-SC

Данный чертеж не подлежит копированию или передаче другим организациям или лицам без разрешения ОАО "Зарубежэнергопроект"
Copying of this drawing or giving it to other organizations or persons without Zarubezhenergoproekt OJSC permission is forbidden

Формат A1

Согласовано

Взам. инв. №

Подп. и дата: 3.02.15

Инв. № подл.: 584

113E3A-31UEC-622-SC